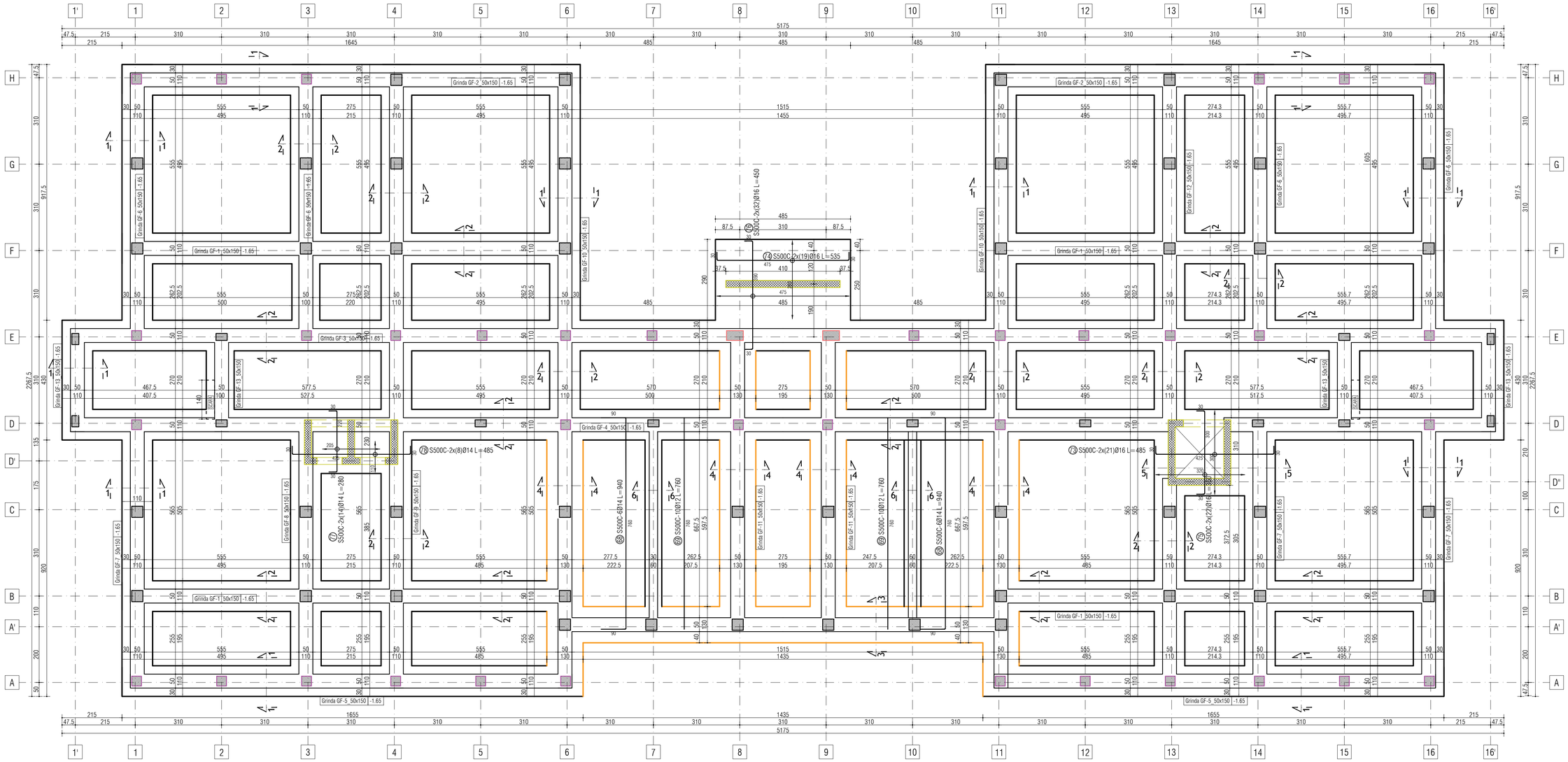

PLAN FUNDATII

scara 1:75

DETALIU FUNDATIE PERETE EXTERIOR 1-1

scara 1:25

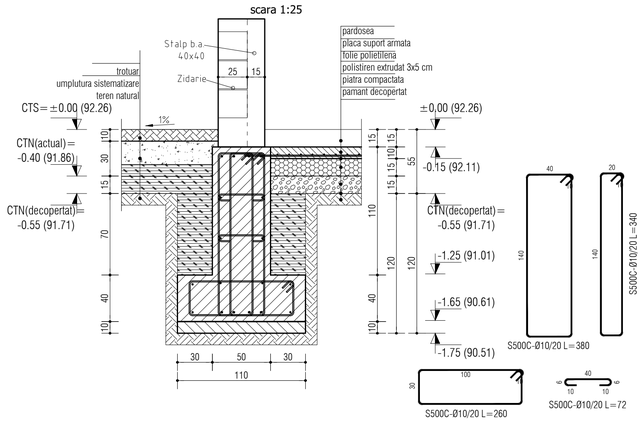

DETALIU FUNDATIE PERETE INTERIOR 2-2

scara 1:25

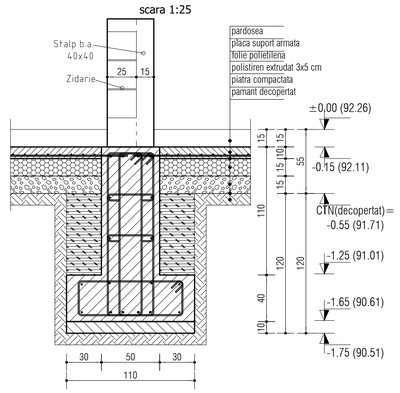

DETALIU FUNDATIE PERETE EXTERIOR 3-3

scara 1:25

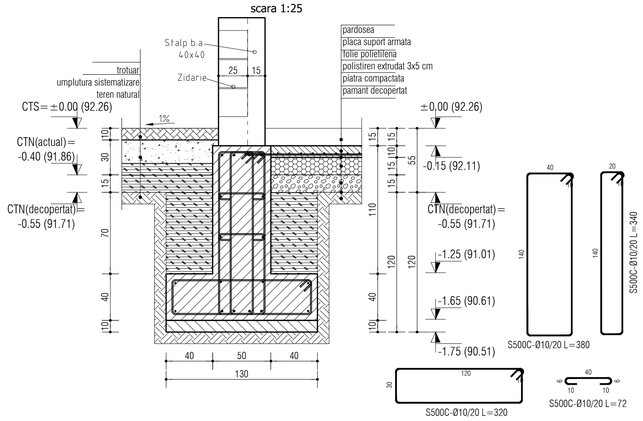

DETALIU FUNDATIE PERETE INTERIOR 4-4

scara 1:25

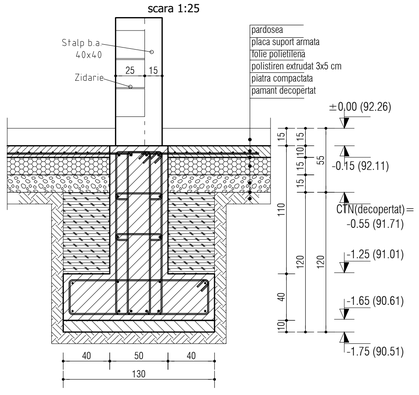

Conform NE 012 2022

- **BETON:**
  - C 25/30 -XC2
  - C 30/37 -XC4+XF1
- **ARMATURA:**
  - S500C (B500C; S 500)

SE CITESTE IMPREUNA CU PLANSA R.01 - R.43

- Zona seismica cu caracteristicile: (ag=0,20g;Tc=0,7sec)
- Clasa de importanta II
- Categoria de importanta "B"

PROIECTANT GENERAL

S.C. EURODRAFT PROIECT DESIGN S.R.L. Sanandrei, str. Magnolei, nr.14, jud.Timis CUI: RO20707200; ORC: J35/157/2014; Tel: 0720 315 097; Fax: 0356 467 757; E-mail: office@eurodraftproiectdesign.ro

VERIFICATOR/ EXPERT	NUME	SEMNATURA	CERINTA
			A1

PROIECTANT SPECIALITATE: s.c. DB PRO SRUCTURES s.r.l. C.U.I.RO36255978 J35/1901/29.06.2016 Timişoara, str. J.H.Pestalozzi, nr. 22, jud. Timiş tel. +40720823446

SPECIFICATIE	NUME	SEMNATURA
VERIFICAT:	ing. Dontu Alexandru	
PROIECTAT :	ing. Dontu Alexandru	
DESENAT :	ing. Dontu Alexandru	

Scara/Format: 1:75 / 1:25 /A1

Data: 2025

REFERAT / EXPERTIZA NR./ DATA

Beneficiar: COMUNA MOSNITA NOUA

Nr. pr. 96/2025

Titlu proiect: "CONSTRUIRE SI DOTARE GRADINITA CU PROGRAM PRELUNGIT IN REGIM DE P+2E, IMPREJMUIRE SI REALIZARE BRANSAMENTE LA UTILITATI EXISTENTE "

Amplasament: Judetul Timis, Localitatea Mosnita Noua, Comuna Mosnita Noua, Numar CF 427890, nr. cad. 427890

Faza : D.T.A.C + P.T.

Titlu plansa: PLAN FUNDATII SI DETALII

Nr. pl. R.01

FAUR M. VIOLETA ROMANIA M.P.A. ARCHITECT NR. 666 A1 INGINER VERIFICATOR PROIECTE

MIHAIL-ALEXANDRU DONTU
2025.03.27 14:13:25